Инструкция по сборке

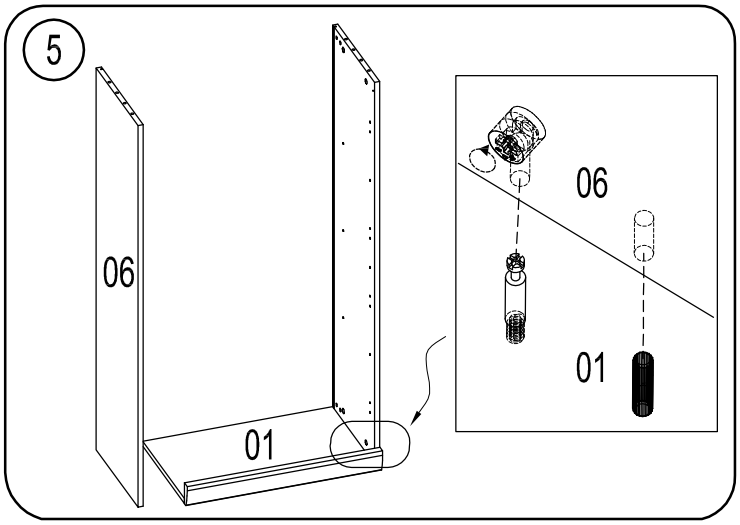

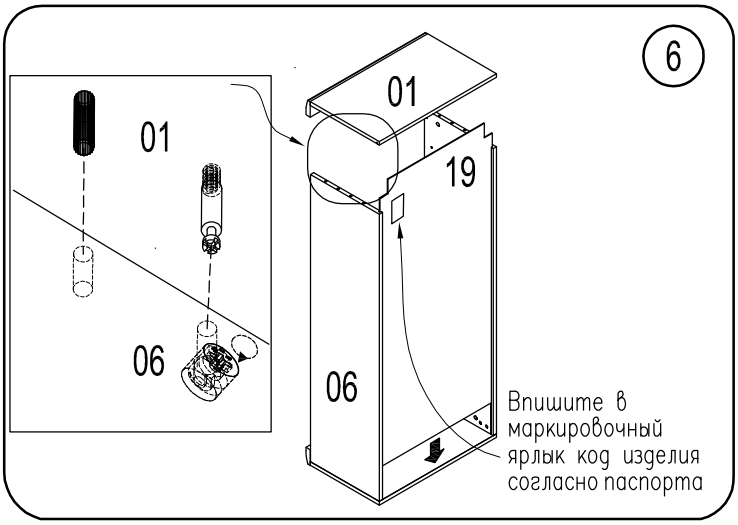

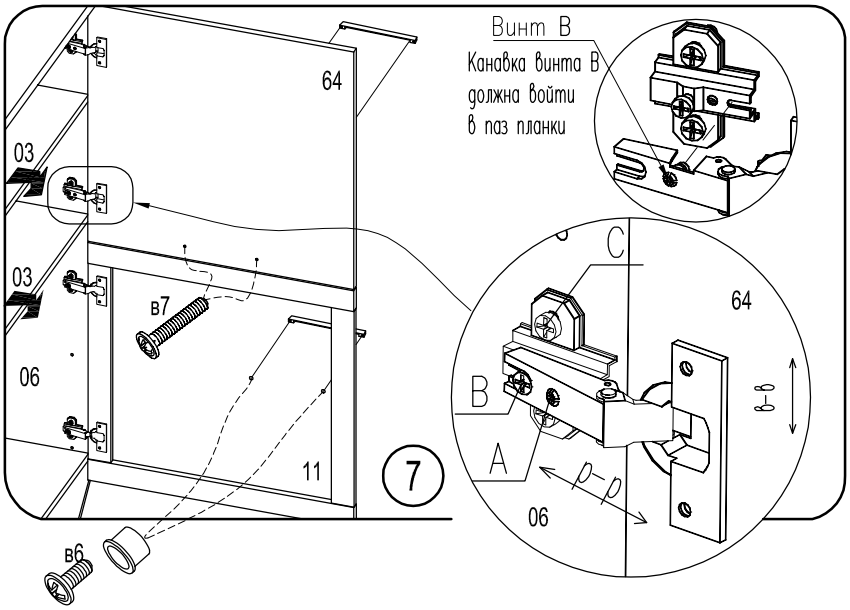

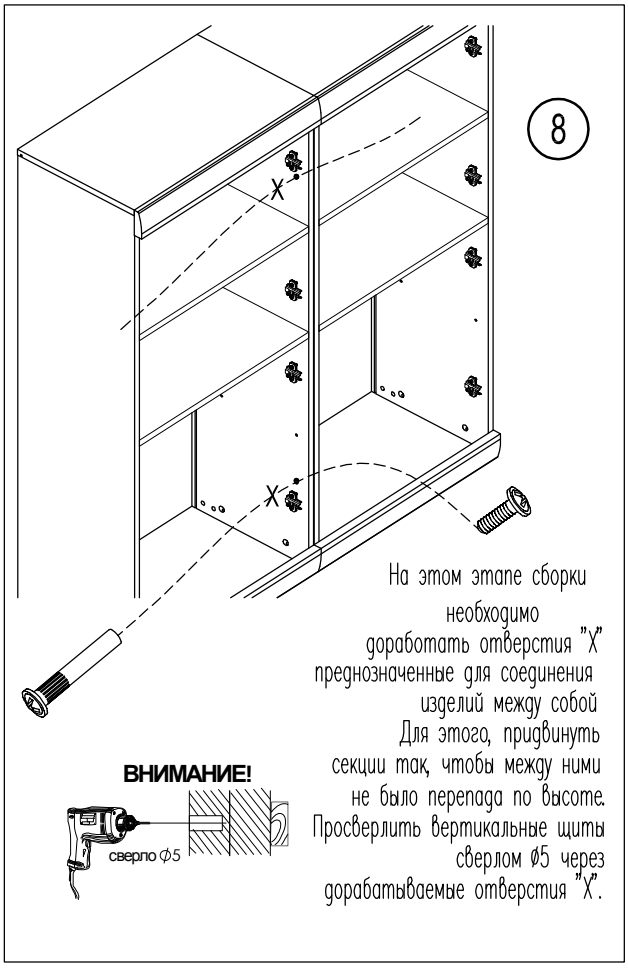

9

Регулирование положения дверей по отношению к корпусу

*Для изменения размера Р ослабить крепежный винт А , что дает возможность перемещения двери по стрелкам р – р

*Для изменения размера М(S) используется регулировочный винт В при ослабленном винте А, что дает возможность перемещать дверь по стрелке m–m, после регулировки затянуть винт А

*Для перемещения двери по стрелке в–в ослабить винты С.

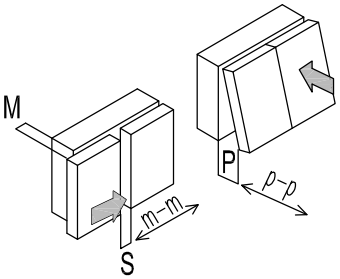

10 МОНТАЖ СЕКЦИИ НА СТЕНУ

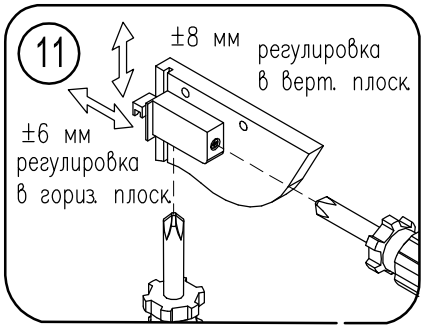

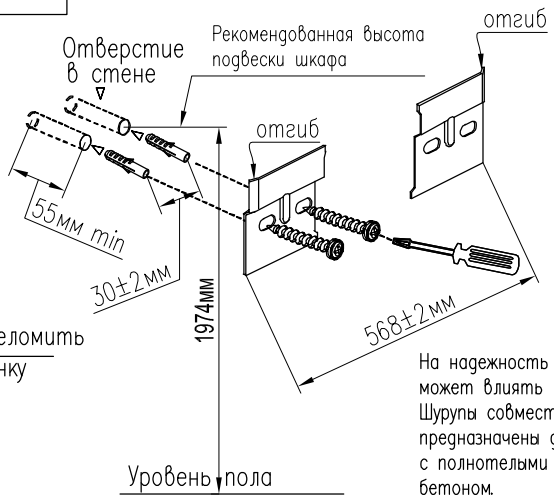

ВНИМАНИЕ!

На надежность подвески секции может влиять качество стены. Шурупы совместно с дюбелями предназначены для использования с полнотелыми кирпичами и бетоном.